MAISONS DU MONDE

SIEMPRE
198304-198294

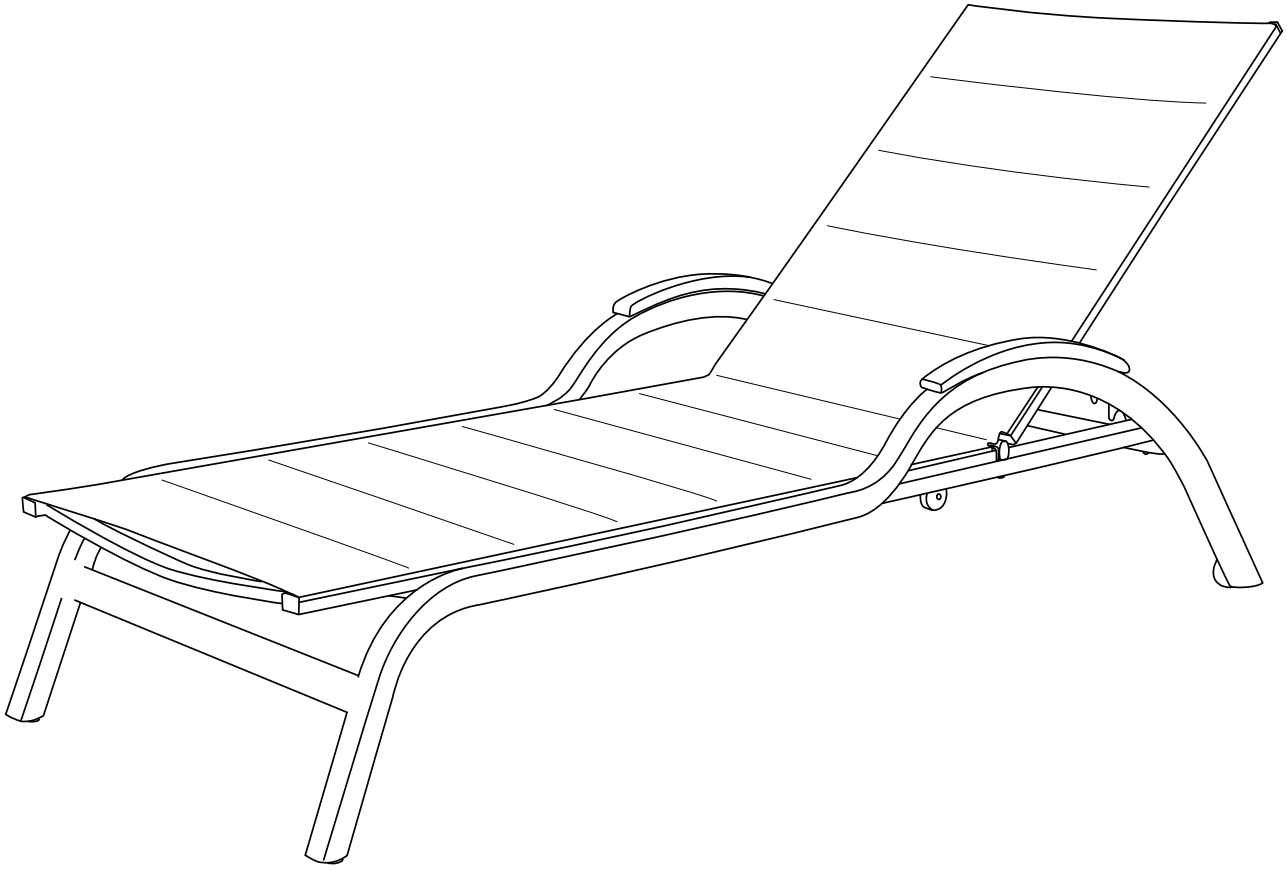

FR

FR-IMPORTANT - LIRE ATTENTIVEMENT ET CONSERVER POUR RÉFÉRENCE.
Réf. : 198304-198294
Description : SIEMPRE
Instruction de nettoyage et d'entretien
Produit conforme aux exigences de sécurité (EN 16139 2013)
Pour un usage collectif et courant.
Poids maximum : 120 kg.
Dimensions : Largeur 1965 mm, Profondeur 710 mm, Hauteur 1005 mm.
Fabricant :
Distributeur : MAISONS DU MONDE SAS Le portereau 44120 VERTOU FRANCE.

IT

IMPORTANTE - LEGGERE ATTENTAMENTE E CONSERVARE PER FUTURO RIFERIMENTO
Rif.: 198304-198294
Descrizione: SIEMPRE
Instruction de nettoyage et d'entretien
Prodotto conforme ai requisiti di sicurezza (EN 16139 2013)
Per un utilizzo collettivo e ricorrente
Peso massimo: 120 kg.
Dimensioni: larghezza 1965 mm, profondità 710 mm, altezza 1005 mm.
Produttore:
Distributore: MAISONS DU MONDE SAS Le portereau 44120 VERTOU FRANCE.

ES

IMPORTANTE - LEER DETENIDAMENTE - CONSERVAR PARA FUTURAS CONSULTAS.
Ref.:198304-198294
Descripción: SIEMPRE
Instruction de nettoyage et d'entretien
De conformidad con las exigencias de seguridad (EN 16139 2013) -
Para un uso colectivo y corriente
Peso máximo: 120 kg.
Dimensiones: anch. 1965 mm, prof. 710 mm, alt. 1005 mm.
Fabricante:
Distribuidor: MAISONS DU MONDE SAS Le portereau 44120 VERTOU FRANCE.

EN

IMPORTANT - READ CAREFULLY AND RETAIN FOR REFERENCE
Ref: 198304-198294
Description: SIEMPRE
Instruction de nettoyage et d'entretien
Product complies with safety requirements (EN 16139 20132)
For shared and everyday use -
Maximum weight: 120 kg.
Dimensions: width 1965 mm, depth 710 mm, height 1005 mm.
Manufacturer:
Distributor: MAISONS DU MONDE SAS Le portereau 44120 VERTOU FRANCE.

NL

BELANGRIJK - AANDACHTIG LEZEN EN BEWAREN VOOR LATERE RAADPLEGING.
Ref.: 198304-198294
Beschrijving: SIEMPRE
Instruction de nettoyage et d'entretien
Product conform de veiligheidsvereisten (EN 16139 2013)
Voor collectief en dagelijks gebruik -
Maximaal gewicht: 120 kg.
Afmetingen: breedte 1965 mm, diepte 710 mm, hoogte 1005 mm.
Fabrikant:
Verdeler: MAISONS DU MONDE SAS Le portereau 44120 VERTOU FRANCE.

CA

IMPORTANT - LLEGIU LES INSTRUCCIONS DETINGUDAMENT - CONSERVEU-LES PER A CONSULTES FUTURES.
Ref.: 198304-198294
Descripció: SIEMPRE
Instruction de nettoyage et d'entretien
De conformitat amb les exigències de seguretat (EN 16139 2013)
Per a un ús col·lectiu i corrent -
Pes màxim: 120 kg.
Dimensions: amplada 1965 mm, profunditat 710 mm, altura 1005 mm.
Fabricant:
Distribuïdor: MAISONS DU MONDE SAS Le portereau 44120 VERTOU FRANCE.

DE

WICHTIG - BITTE AUFMERKSAM LESEN UND ZUM SPÄTEREN NACHSCHLAGEN GUT AUFBEWAHREN.
Art-Nr.:198304-198294
Beschreibung: SIEMPRE
Instruction de nettoyage et d'entretien
Das Produkt entspricht den Anforderungen der Sicherheitsnorm (EN 16139 2013)
Für den gewerblichen Einsatz geeigneter Gebrauchsgegenstand -
Höchstgewicht: 120 kg.
Abmessungen: Breite 1965 mm, Tiefe 710 mm, Höhe 1005 mm.
Hersteller:
Händler: MAISONS DU MONDE SAS Le portereau 44120 VERTOU FRANCE.

PT

IMPORTANTE - LER ATENTAMENTE E GUARDAR PARA FUTURA CONSULTA.
Ref.: 198304-198294
Descrição: SIEMPRE
Instruction de nettoyage et d'entretien
Produto em conformidade com as exigências de segurança (EN 16139 2013)
Para utilização pública e frequente
Peso máximo: 120 kg.
Dimensões: largura 1965 mm, profundidade 710 mm, altura 1005 mm.
Fabricante:
Distribuidor: MAISONS DU MONDE SAS Le portereau 44120 VERTOU FRANCE.

AR

. هام - اقرأ النشرة بانتباه واحتفظ بها للرجوع إليها
رقم مرجعي: 198304-198294
(EN 16139 2013) يجب تجميع المنتج بشكل صحيح ويكون ثابتًا قبل الاستعمال . منتج مطابق لاشتراطات السلامة
للاستخدام في تجمعات والاستخدام العادي
كجم 120 :أقصى وزن
مم 1005 مم، الارتفاع 710 مم، العمق 1965 المقاسات: العرض
:المُصنِّع
:الموزع MAISONS DU MONDE SAS Le portereau 44120 VERTOU FRANCE

A	B	C	D	E
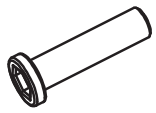				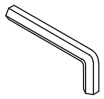
X2	X4	X2	X2	X1

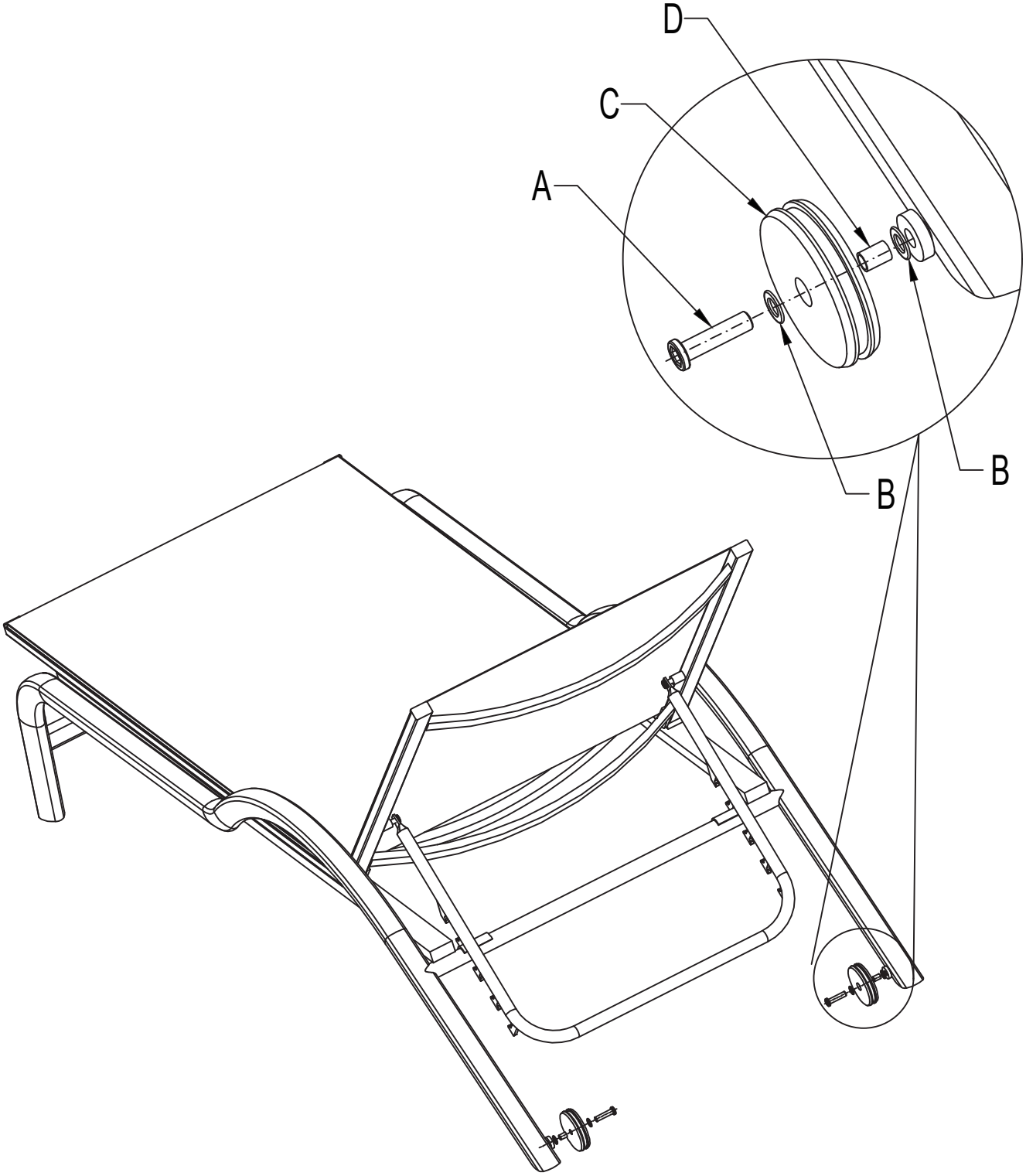

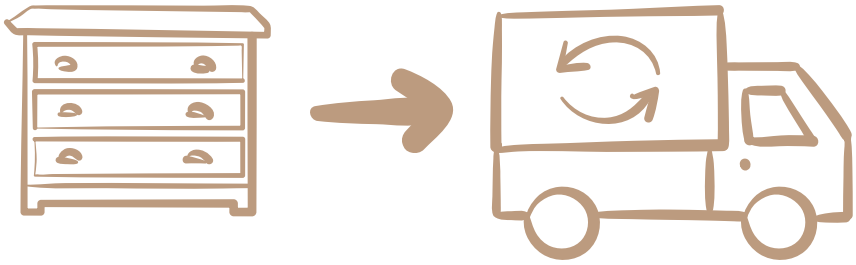

FR : Les produits Maisons du Monde sont conçus pour faire vivre votre maison et la réinventer, au gré de vos envies. Lorsque vous ferez le choix de remplacer ce meuble, contactez une association qui pourra lui donner une 2ème vie ou rapportez le dans un point de collecte pour qu'il puisse être recyclé.
En France, l'éco-organisme Eco-mobilier organise la collecte, le recyclage et la valorisation des meubles en fin de vie. Pour géolocaliser un point de collecte près de chez vous, rendez-vous sur eco-mobilier.fr

EN : Maisons du Monde products are designed for you to brighten up and reinvent your home any time it takes your fancy. When you decide to replace your furniture, please contact a charity which could give it a second life, or take it to a waste sorting facility for it to be recycled.

IT : I prodotti Maisons du Monde sono pensati per far vivere la tua casa e reinventarla in base alle tue esigenze. Quando deciderai di sostituire questo mobile, contatta un'associazione che potrà offrirgli una seconda vita, oppure portalo in un centro di raccolta affinché possa essere riciclato.

ES : Los productos Maisons du Monde están diseñados para dar vida a tu hogar y reinventarlos cómo y cuándo prefieras. Cuando decidas cambiar un mueble, ponte en contacto con una asociación que pueda darle una segunda vida o llévalo a un punto de recogida para que pueda ser reciclado.

CAT : Els productes Maisons du Monde s'han dissenyat per gaudir i reinventar la vostra llar, tant com vulgueu. Si voleu canviar aquest moble, poseu-vos en contacte amb una associació que li donarà una segona vida o porteu-lo a un punt de recollida de reciclatge.

DE : Die Maisons du Monde-Produkte sind dazu entworfen, Ihrem Heim Leben zu verleihen und es ganz nach Ihren Wünschen neu zu gestalten. Wenn Sie sich entschließen, das Möbelstück auszuwechseln, setzen Sie sich mit einem Verein in Verbindung, der ihm ein zweites Leben schenken kann, oder bringen Sie es zu einer Sammelstelle, damit es recycelt wird.

PT : Os produtos Maisons du Monde são concebidos para fazer viver a sua casa e para a reinventar, ao sabor dos seus desejos. Quando desejar substituir um móvel, contacte uma associação que lhe possa dar uma 2ª vida ou leve-o até um ponto de recolha para que possa ser reciclado.

NL : De producten van Maisons du Monde zijn ontworpen om je huis tot leven te wekken en een nieuwe persoonlijke look te geven. Wil je dit meubel vervangen? Breng het dan naar een organisatie die er een tweede leven aan geeft of naar een inzamelpunt zodat het gerecycleerd kan worden.

AR

تم تصميم منتجات Maisons du Monde لكي تضفي على بيتك روحا جديدة وتجعلك تعيد اكتشفاه وفقًا لخيالاتك. عندما تنوي تبديل هذا الأثاث، فكّر في الاتصال بجمعية خيرية يمكنها إعادة استعماله أو ضعه في نقطة تجميع حتى تتم رسكلته.